Direkt wirkende Magnetventile, für neutrale Medien und Vakuum.

Spule 22 mm

Technische Daten	
Umgebungstemp.	- 10°C bis + 50°C
Ansprechzeit	5- 8 ms
Einbaulage	Beliebig
Standard Dichtungs-werkstoffe*	NBR, FPM, EPDM
Abmessungen	Seite 2/4, 3/4 und 4/4
Daten Magnetspulen	Seite 2/4
Daten Stecker	Seite 2/4
Grundplatten	Seiten 3/4 und 4/4

* Spezielle Dichtungswerkstoffe auf Anfrage

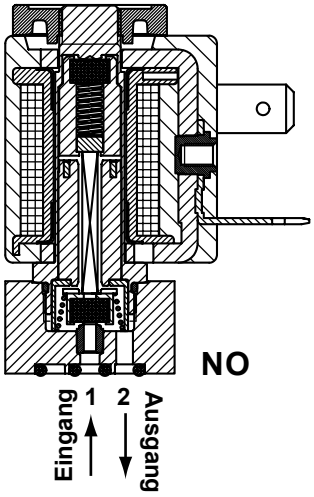

Funktion	Symbol	NW mm	*Kv	Druckbereich (bar) min.	max. DC =	max. AC ~	Leistungsaufnahme Watt DC =	V.A. AC Anz.	Halt	TABELLE A Haubtcode
2/2 Normal Offen (NO)	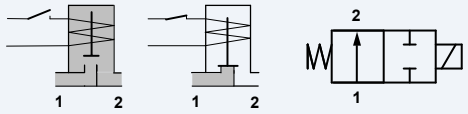	1.2	0.5	0	-	13	-	9	7.5	**N6P212**
		1.2	0.5	0	13	-	5	-	-	**N6P712**
		1.6	1.1	0	-	10	-	9	7.5	**N6P216**
		1.6	1.1	0	10	-	5	-	-	**N6P716**
		2.0	1.5	0	-	7	-	9	7.5	**N6P220**
		2.0	1.5	0	7	-	5	-	-	**N6P720**
		2.4	2.0	0	-	5	-	9	7.5	**N2P224**
		2.4	2.0	0	5	-	5	-	-	**N2P724**

*l/min. Wasser bei Δ P 1 bar

Bestellcode N 6 P □ □ □ . □ □ □ . 4 □ □

Haubtcode
Tabelle A

Ankerrohr	
Code	**Werkstoff**
D	Messing* *Option: Chem. Nickel

Abdichtungen	
Code	**Werkstoff**
B **V** **E**	NBR FPM EPDM

Handbetätigung	
Code	**Typ**
0	Keine

Spulencode
Tabelle B Seite 2/4

FLO CONTROL

Solenoid Valves

Direkt wirkende Magnetventile, für neutrale Medien und Vakuum.

Spule 22 mm

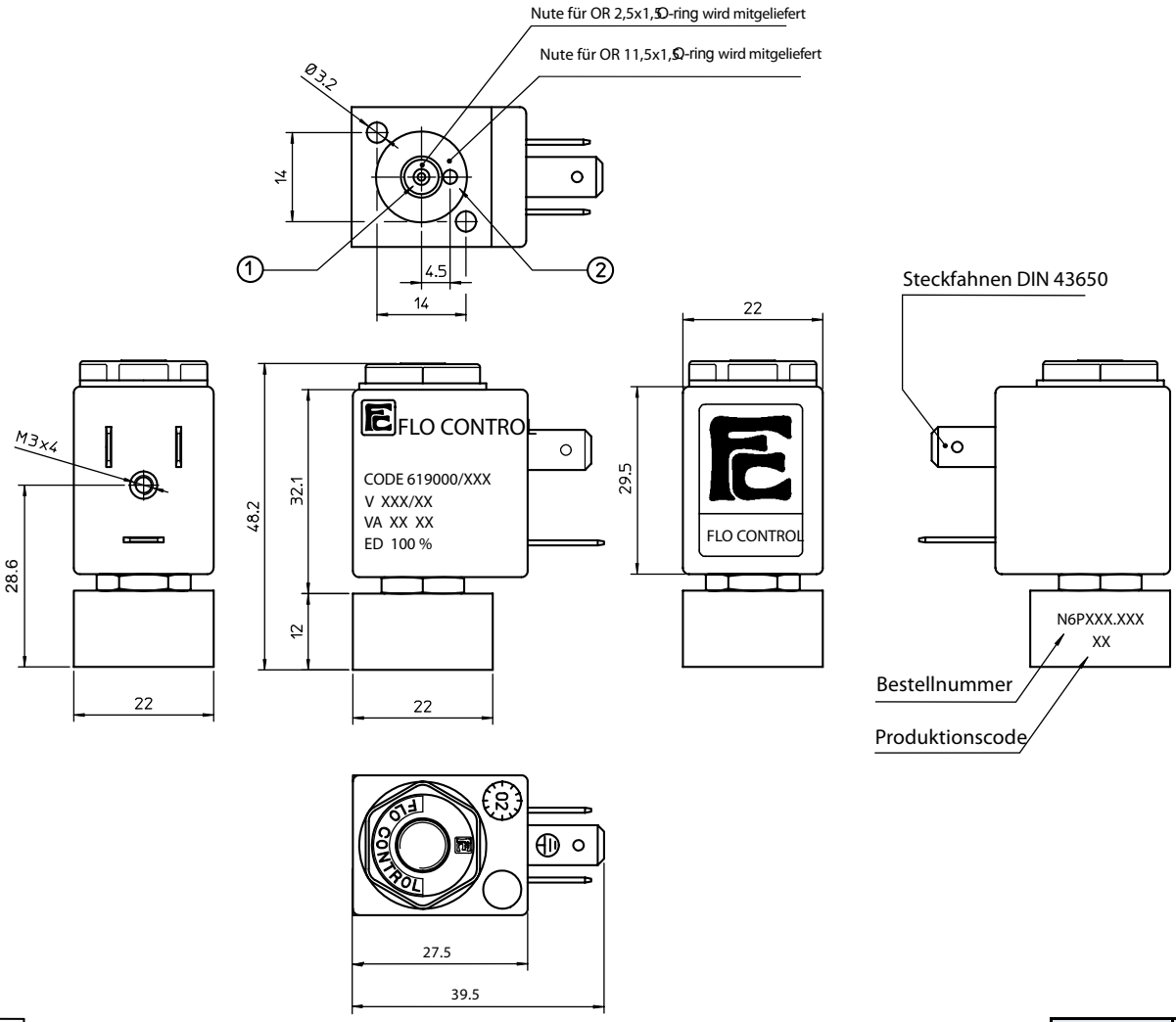

Gewicht	100 g

Magnetspulenauswahl	TABELLE B		
	Spannung	Spulencode		
		~ 50 Hz	~ 60 Hz	= DC
FLO CONTROL CODE 619000/XXX V XXX/XX VA XX XX ED 100 %	6	-	-	**461**
	12	-	-	**466**
	24	**411**	**444**	**471**
	48	**416**	-	**476**
	110	**421**	-	**481**
	115	-	**453**	-
	220	**431**	-	**491**
	230	**457**	**459**	-

Daten Standard Magnetspulen und Stecker	
Isolationsklasse	F155 *
Einschaltdauer	100% ED
Spannungs-toleranz	- 10% bis+15%
Leistungsaufnahme	AC 7,5 VA - DC 5 Watt
Elektr. Anschluß	DIN 43650/B (2P+ Erde)
Kabelanschluß	Pg 9 (für Kabel dia. 6-8mm)
Schutzart	IP 65 (mit Stecker)

* Auf Wunsch Isolationsklasse H 180 Lieferbar

Stecker:

Bestellnummer	Z10030

(muss separat bestellt worden)

FLO CONTROL

Solenoid Valves

Direkt wirkende Magnetventile, für neutrale Medien und Vakuum.

Spule 22 mm

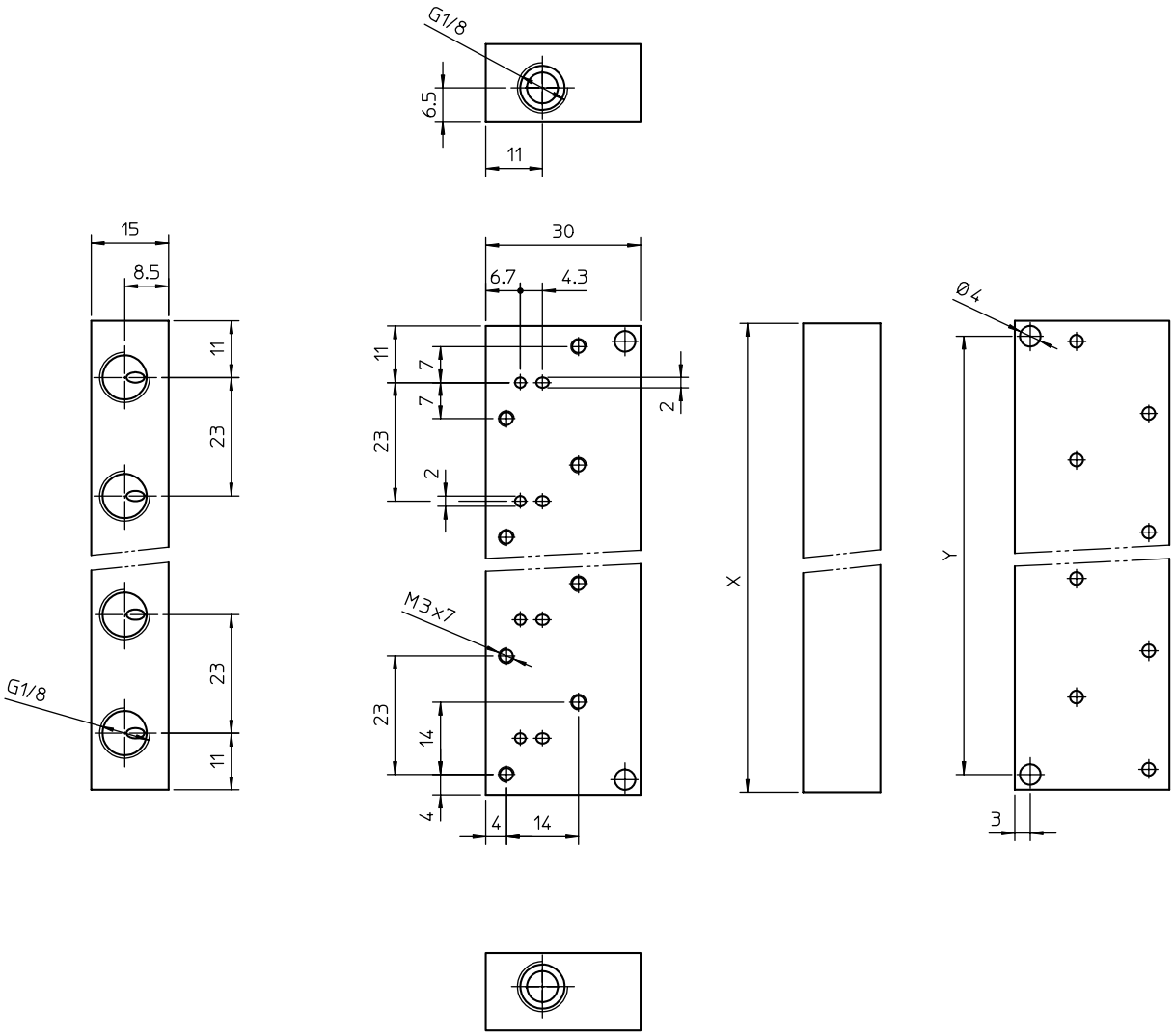

Bestellnummer	Anzahl Stationen	X (mm)	Y (mm)	Gewicht (g)
ZZ11.B1.28A	1	22	16	21
ZZ11.B2.28A	2	45	39	44
ZZ11.B3.28A	3	68	62	68
ZZ11.B4.28A	4	91	85	90
ZZ11.B5.28A	5	114	108	114
ZZ11.B6.28A	6	137	131	138

- Pro Ventil werden 2 Stück M3 Befestigungsschrauben benötigt.
  Werden nicht mit geliefert, müssen separat bestellt worden.
  Bestellnummer Befestigungschrauben Z11010

Direkt wirkende Magnetventile, für neutrale Medien und Vakuum.

Spule 22 mm

Beispiel: 4 - Fach System

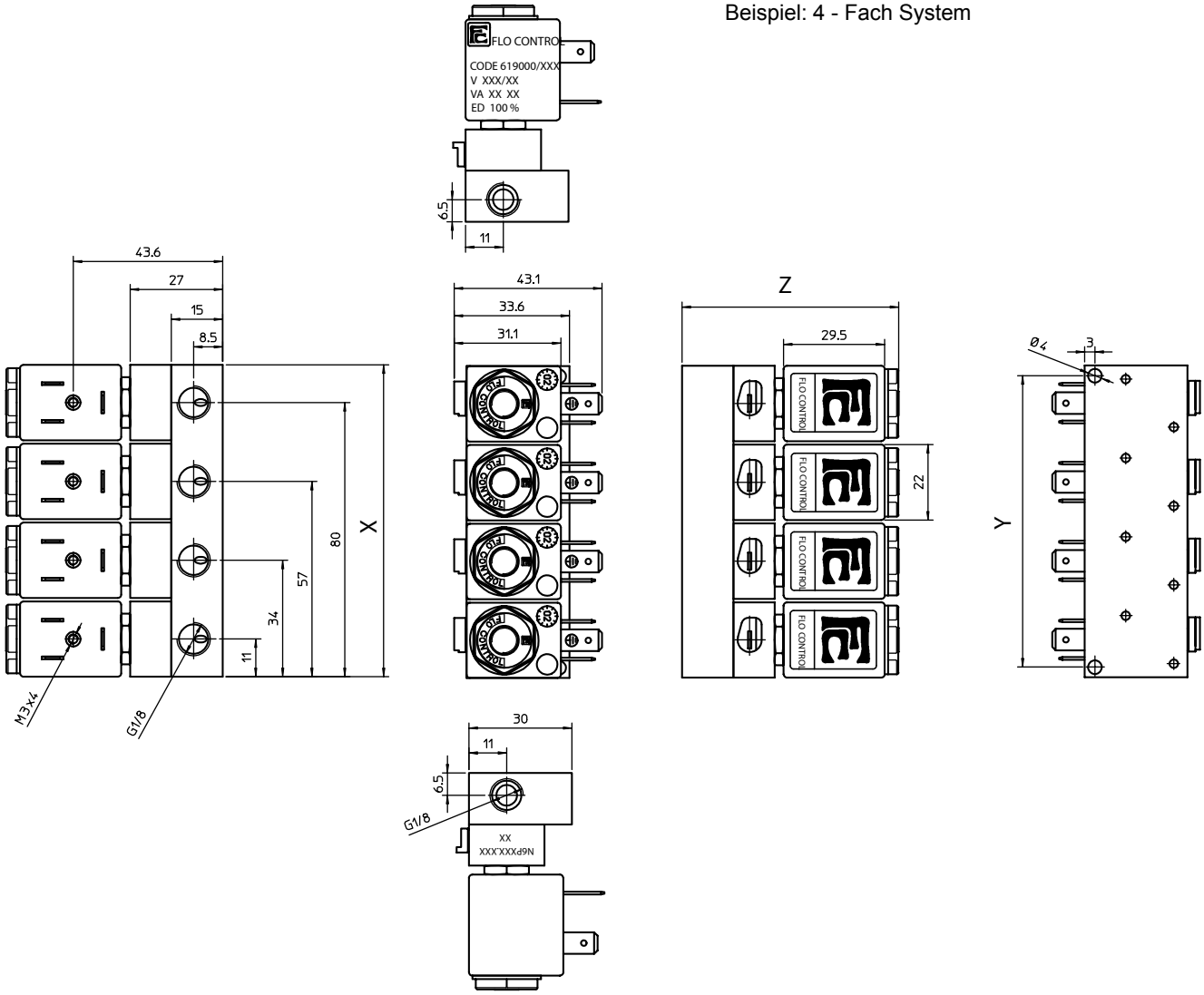

Abmessungen montierte Ventilblöcke. (Werden nicht montiert geliefert)

Bestellnummern	Anzahl Ventile	X (mm)	Y (mm)	Z (mm)	Gewicht (g)
Siehe für:	1	22	16	63.2	121
Ventile Seite 1/4	2	45	39	63.2	244
Grundplatten Seite 3/4	3	68	62	63.2	368
Schrauben Seite 3/4	4	91	85	63.2	490
	5	114	108	63.2	614
	6	137	131	63.2	738